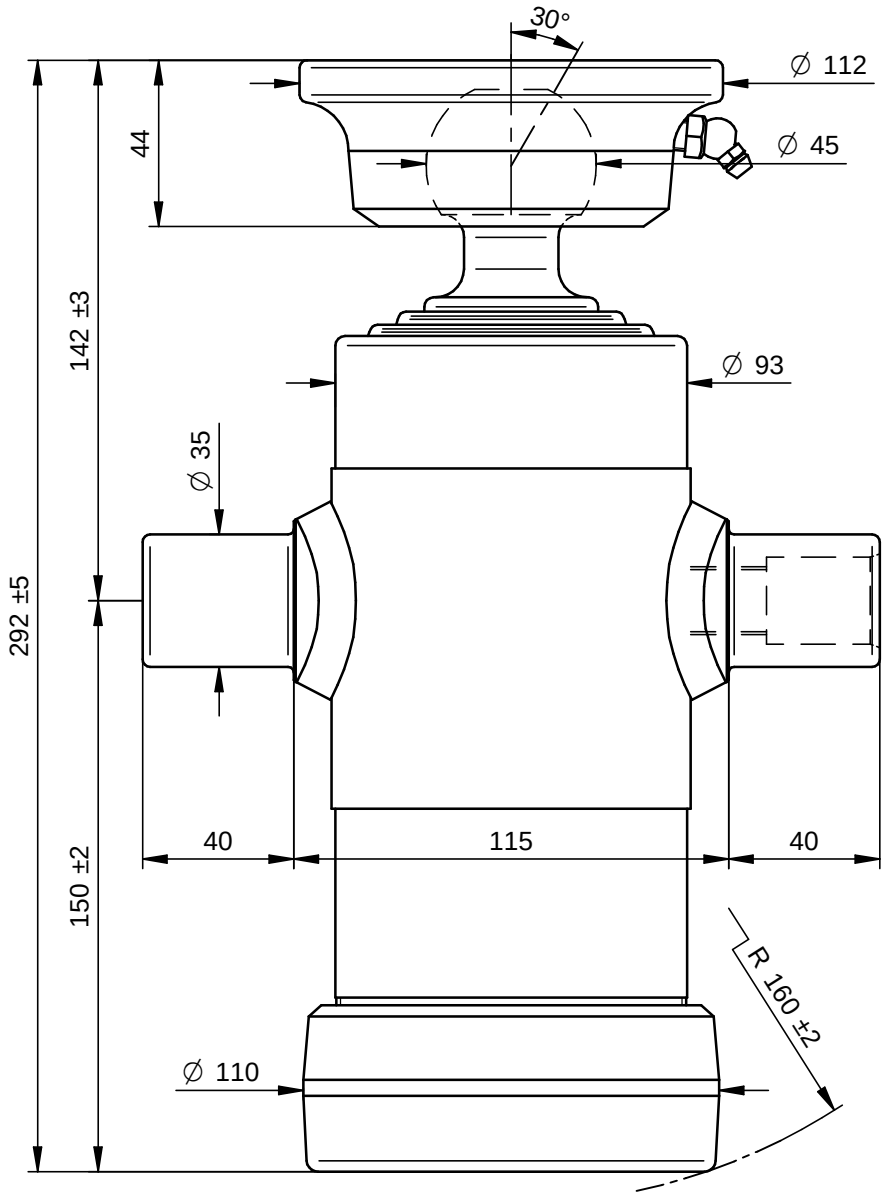


*PORTATA MASSIMA A 180 Bars 5 Ton.*

DI NATALE
BERTELLI SPA

Questo disegno è proprietà della Di Natale - Bertelli S.p.A., ogni riproduzione e/o cessione, è vietata a norma di legge

| | | | |
|---|---|---|---|
| Descrizione / Description: Cil. Telescopico 3x410x095 Sfera Ø45 | | | DISEGNO 10144S — Rev - |
| Corsa/Stroke mm: 410 | Press. Max. Bars: 220 | | CODICE 2030S |
| Lunghezza/lenght mm: 210 | Olio/Oil Lt.: 1,5 | 12,1 kg | |
| Trattamento/Treatment : tenifer | | SCALA 1:2 | DATA 26/09/08 — DATA 26/09/08 |
| Diametro sfilate: 46-61-76 | | | DISEGNATO : GM — APPROVATO : Di Natale |
| File: S:\Complessivi\10144S.dft | | | |

*Modifiche*
-
-
-
-
-
-