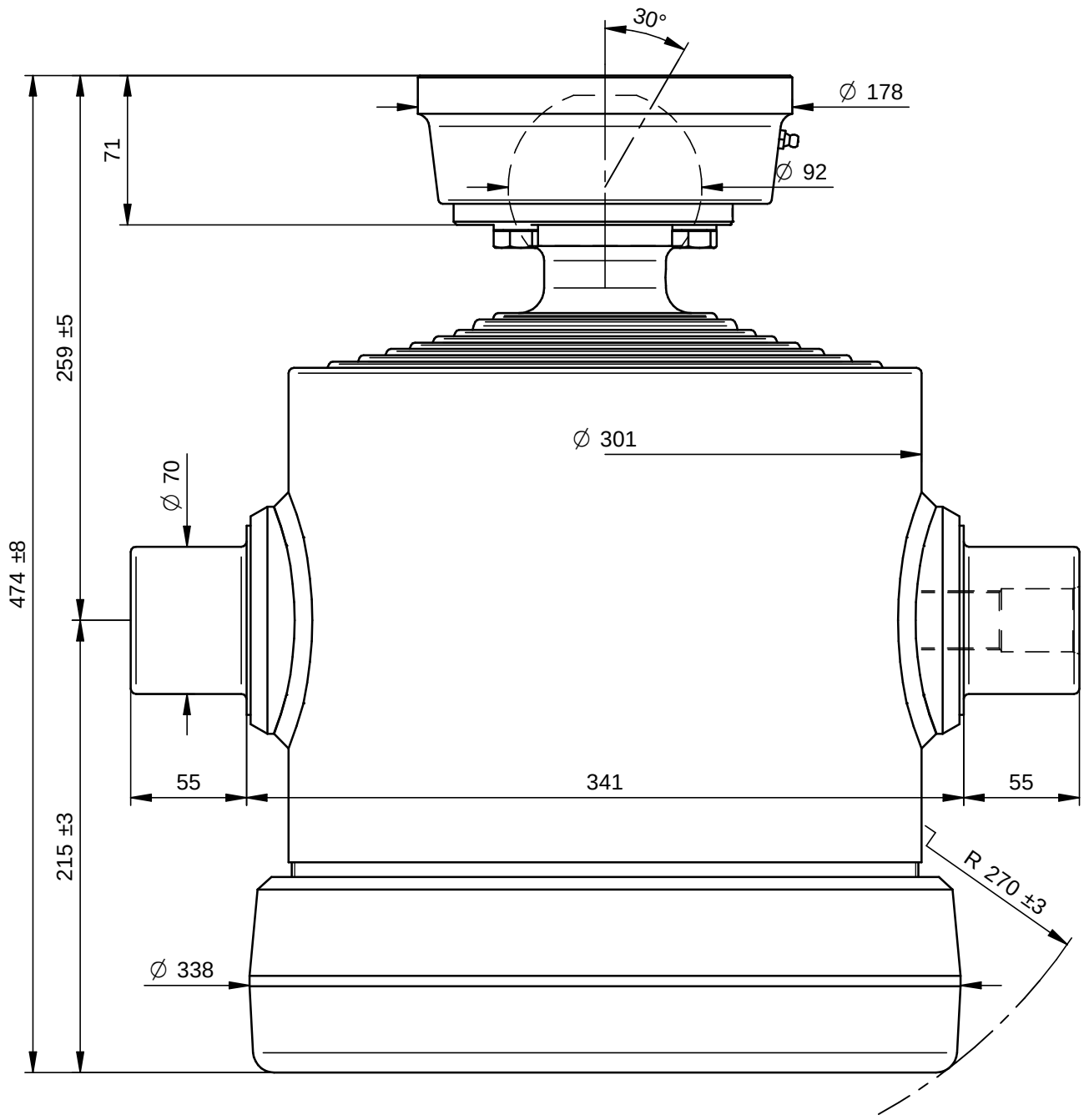

PORTATA MASSIMA A 180 Bars 38 Ton.

DI NATALE
BERTELLI SPA

Questo disegno è proprietà della Di Natale - Bertelli S.p.A., ogni riproduzione e/o cessione, è vietata a norma di legge

Descrizione / Description: Cil. Telescopico 7x1610x300 Sfera Ø92			DISEGNO 12920S — Rev -
Corsa/Stroke mm: 1610	Press. Max. Bars: 180		CODICE 8049S
Lunghezza/lenght mm: 300	Olio/Oil Lt.: 43	186,0 kg	DATA 29/05/15 — DATA 29/05/15
Trattamento/Treatment : tenifer		SCALA 1:3	DISEGNATO : GM — APPROVATO : DL
Diametro sfilate: 107-126-145-165-187-210-236-265			
File: S:\Complessivi\12920S.dft			

Modifiche
-
-
-
-
-
-